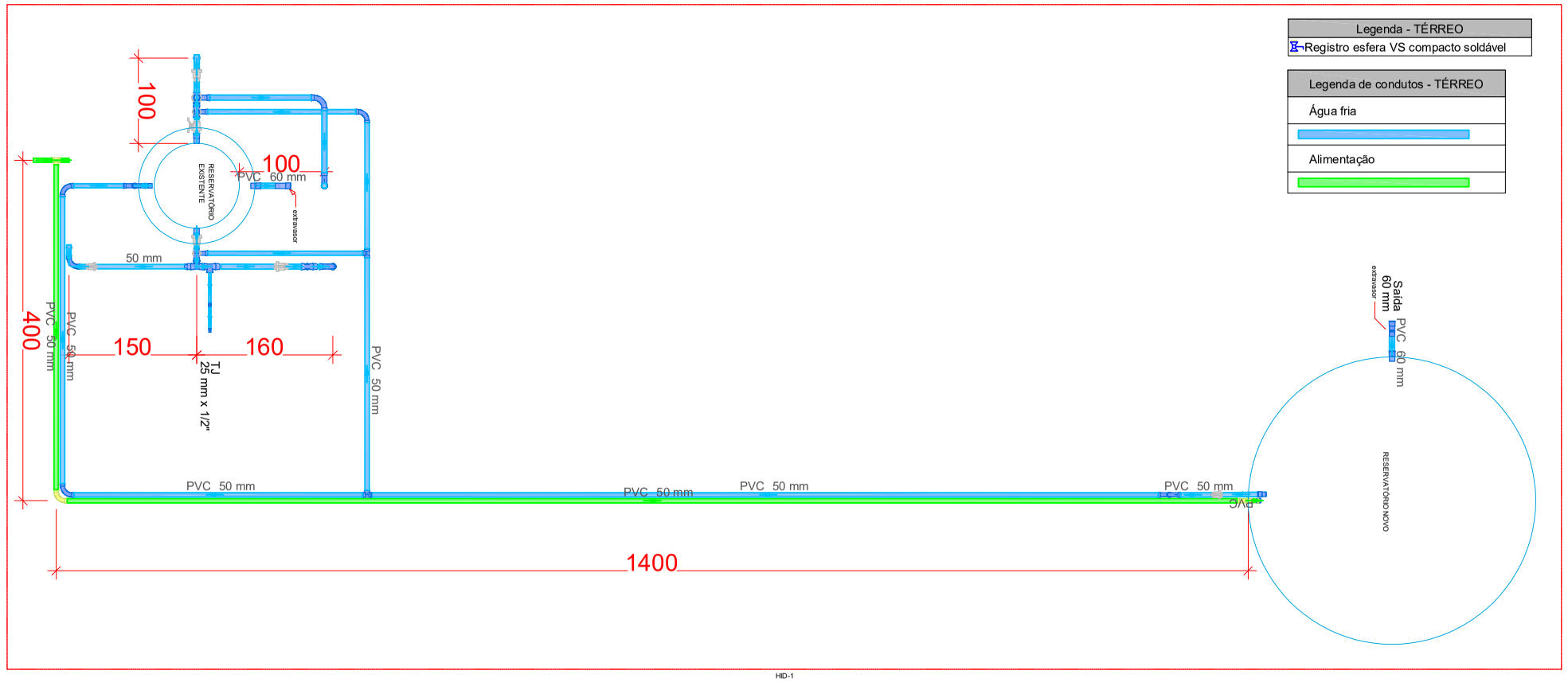

1 PLANTA BAIXA
Esc. 1:50

Legenda - TÉRREO
Registro esfera VS compacto soldável

Legenda de condutos - TÉRREO
Água fria
Alimentação

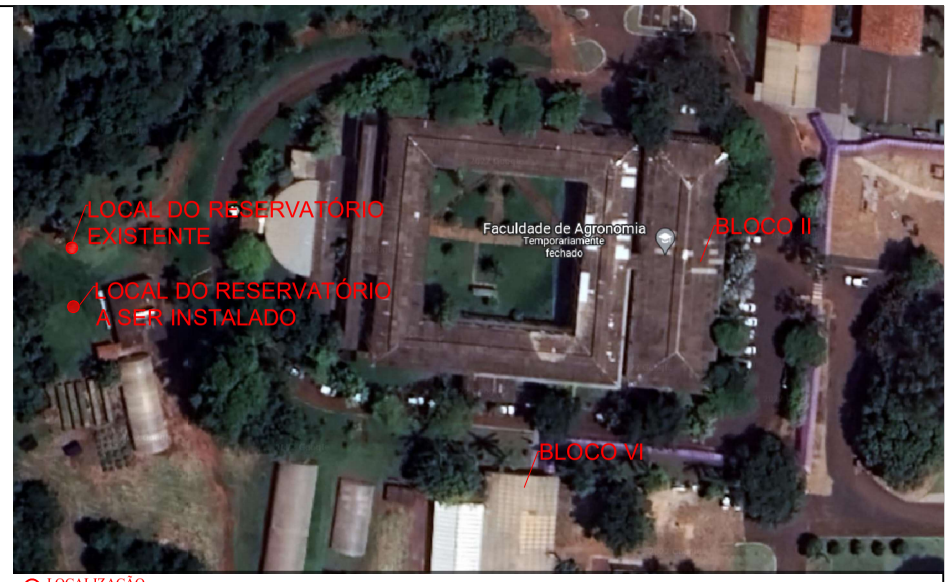

3 LOCALIZAÇÃO
s/e

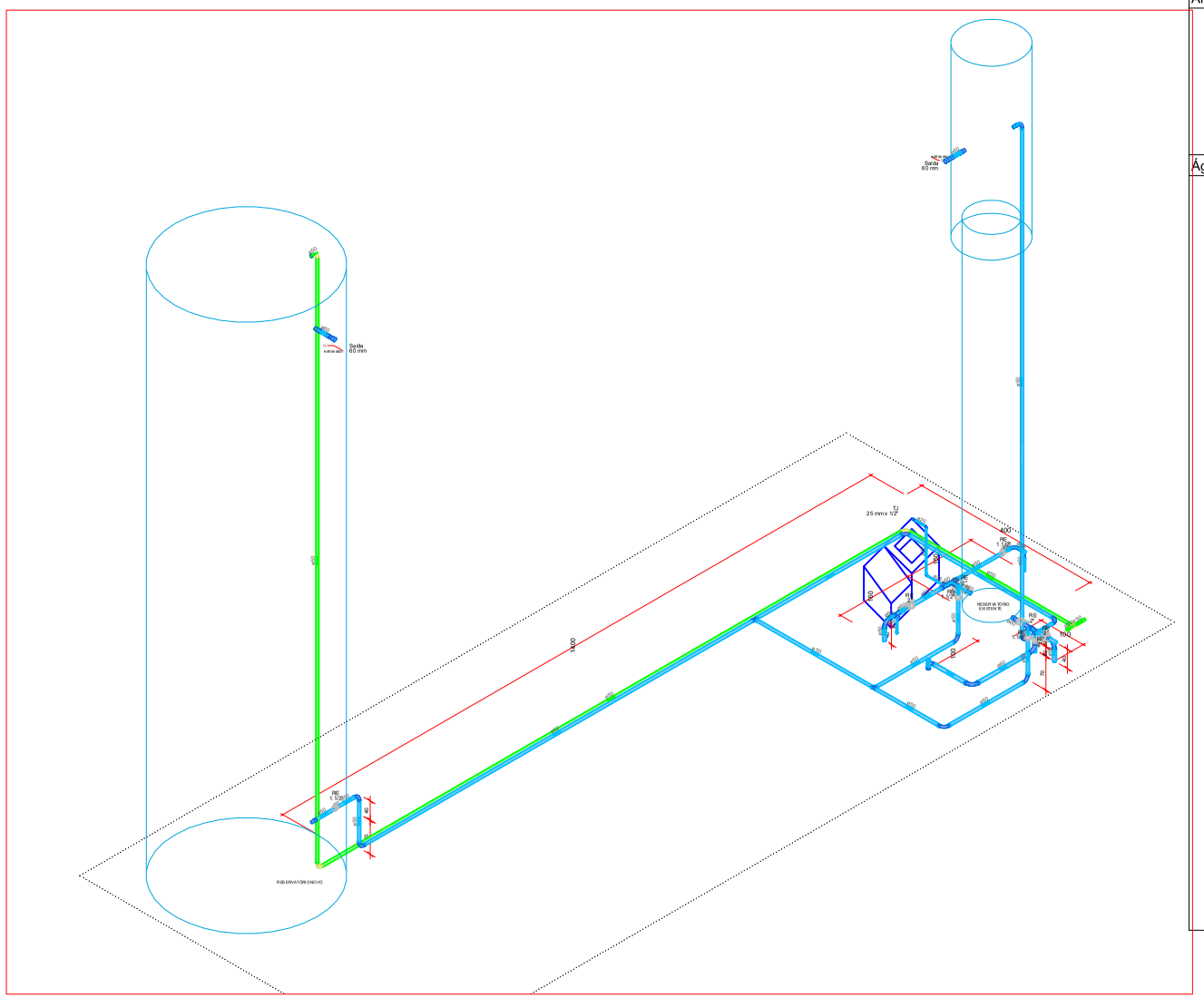

2 DETALHE - HID-1
Esc. 1:100

Lista de materiais - TÉRREO		
Alimentação		
	PVC rígido soldável	
	Curva 90 soldável	
	50 mm	3 pç
	Tubos	
	50 mm	30.58 m
	Tê 90 soldável	
	50 mm	1 pç
Água fria		
	Aparelho	
	Torneira de Jardim	
	25 mm x 1/2"	1 pç
	Metais	
	Registro esfera VS compacto soldável PVC	
	50 mm	4 pç
	60 mm	5 pç
	PVC rígido soldável	
	Adapt sold c/ flange fixo p cx. d´água	
	50 mm - 1.1/2"	3 pç
	60 mm - 2"	4 pç
	Bucha de redução sold. curta	
	60 mm - 50 mm	3 pç
	Bucha de redução sold. longa	
	60 mm - 25 mm	1 pç
	60 mm- 32 mm	1 pç
	Curva 90 soldável	
	50 mm	11 pç
	60 mm	5 pç
	Joelho 90° soldável	
	25 mm	2 pç
	Luva soldável	
	32 mm	1 pç
	50 mm	1 pç
	60 mm	3 pç
	Tubos	
	25 mm	1.62 m
	32 mm	0.36 m
	50 mm	40.96 m
	60 mm	5.83 m
	Tê 90 soldável	
	50 mm	2 pç
	60 mm	6 pç
	PVC soldável azul c/ bucha latão	
	Luva de red. sold c/ bucha latão	
	25 mm - 1/2"	1 pç

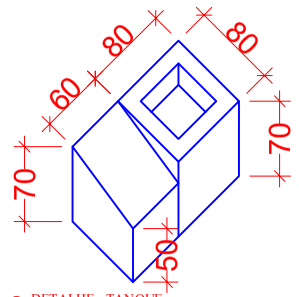

4 DETALHE - TANQUE
Esc. 1:50

Uni RV
Universidade de Rio Verde

OBRA.: CONSTRUÇÃO DE BASE EM CONCRETO ARMADO PARA RESERVATÓRIO METÁLICO DE 100 m³

PROP.: **UNIRV - UNIVERSIDADE DE RIO VERDE**

PROJETO: **PROJETO HIDRÁULICO**

ENDEREÇO: Fazenda Fontes do Saber, Campus Universitário
zona urbana CEP 75901-970 – Rio Verde – GO

SITUAÇÃO:
1:10000

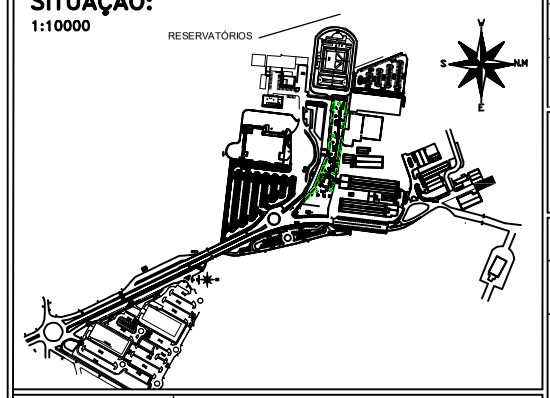

DESENHO:
ENG. ANIELE LACERDA MOREIRA
DATA: 17/05/2022

DECLARO PARA TODOS OS FINS QUE: A APROVAÇÃO DESTE PROJETO NÃO IMPLICA NO RECONHECIMENTO PELA PREFEITURA NO DIREITO DE PROPRIEDADE E NEM NA EXATIDÃO DAS MEDIDAS DO TERRENO.

ÁREAS	M²

PROPRIETÁRIO:
UNIRV - UNIVERSIDADE DE RIO VERDE
CNPJ: 01.815.216/0001-78

PROJETO E RRT:
LORENA ARAÚJO SILVA
UNIRV - UNIVERSIDADE DE RIO VERDE
ENGENHEIRA CIVIL - CREA 10156115410/D-GO

ESCALA: INDICADAS

FOLHA: 1/1

CONTÉM: PLANTA BAIXA / ISOMÉTRICO / LOCALIZAÇÃO

OBSERVAÇÃO:

É DE RESPONSABILIDADE DA CONTRATADA A ENTREGA DO SISTEMA DE ABASTECIMENTO EM PERFEITO FUNCIONAMENTO, ESTANDO INCLUSO A REALIZAÇÃO DAS CONEXÕES DE ALIMENTAÇÃO DO NOVO RESERVATÓRIO DE 100 M3 E RESERVATÓRIO EXISTENTE (NÃO INCLUSO FORNECIMENTO DE RESERVATÓRIO)